Reglas para la construcción de los diagrama de escalera.

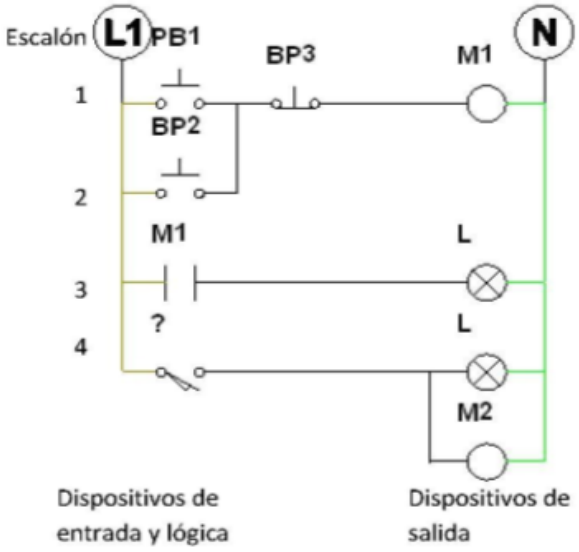

Estructura de un diagrama de escalera

- Los diagramas de escalera, solo deben mostrar los elementos de control y señalización, tales como: interruptores, relevadores, contactores, lámparas indicadoras, etc.
- Los componentes de salida tales como bobinas, lámparas, relevadores de control, electroválvulas, etc., deben localizarse siempre a la derecha.
- Los componentes de entrada tales como: botones pulsadores, interruptores de límite y cualquier otro elemento de mando deben de localizarse a la izquierda.
- Las líneas verticales siempre representan la potencia de alimentación.
- Los escalones deben de ir enumerados.
- Los conductores deben de ir enumerados.
- Todos los elementos deben etiquetarse.
- Solo debe de considerarse un elemento de salida por escalón.
- Se presentan solamente los contactos que están en uso.
- Los diagramas de escalera, solo deben mostrar los elementos de control y señalización, tales como: interruptores, relevadores, contactores, lámparas indicadoras, etc.